ELECTROSTATIC FIELDMETER with Wireless Communications

ARS-M002Z2

제품사양 / Product Specification

Category	Specification	
제품 규격 (Dimension)	(W)62 x (H)125 x (D)25.3(mm)	
입력 전압 (Input voltage)	+9VDC ±10%(Alkaline battery use)	
센 서 (Sensor)	Oscillating chopper type(DIT)	
측정 거리 (Sensing distance)	25mm or 50~700mm	
측정 범위 (Sensing range)	정밀모드 (Precise mode)	±2kV (±10%)
	확장모드 (Expanded mode)	50~300mm:±20kV (±10%) 301~700mm:±20kV (±20%)
	-9.99kV ~+9.99kV	10V
	<-10kV, +10kV<	100V
응답 속도 (Response time)	1sec	
기 능(Function)	Power on/off, Zero adjustment, Distance adjustment	
디스플레이 (Display)	Color LED	
재 질 (Material)	ABS (Conductive)	
통 신 (Communication)	Wireless communication	
사용온도 (Ambient temperature)	10℃ ~ 40℃ (50~104℉)	
사용습도 (Ambient humidity)	0~60%RH (No condensation)	

※ 제품의 사양은 성능 개선을 위하여 별도의 통보 없이 변경될 수 있습니다.
Specification is subject to change without notice for the improvement of product performance.

제품장점 / Advantages

무선통신을 이용하여 측정된 정전기 데이터의 PC모니터링 가능 (동시 최대 4대 / 무상 프로그램 제공)
Real time monitoring and data logging in computer by free software through wireless communication(Max 4 units)

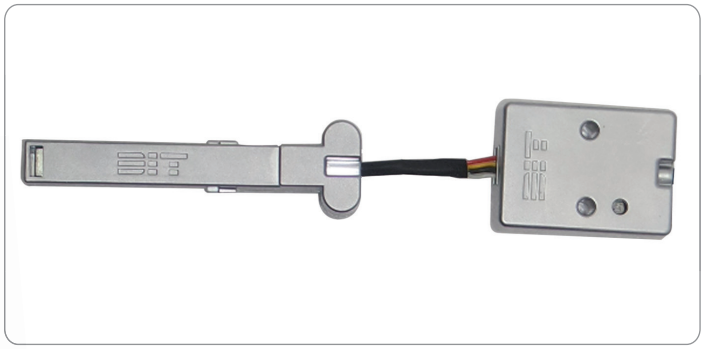

센서와 Amp를 분리함으로서 좁은 공간에도 측정이 용이하도록 소형화 되었습니다.
Dividing sensor and amp makes measuring electrostatic more convenient in confined space.

제품외관도 / Dimensions

(Unit : mm)

SENSOR

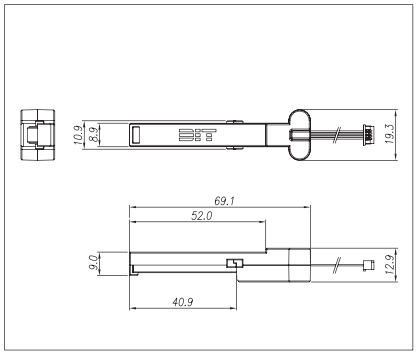

AMP

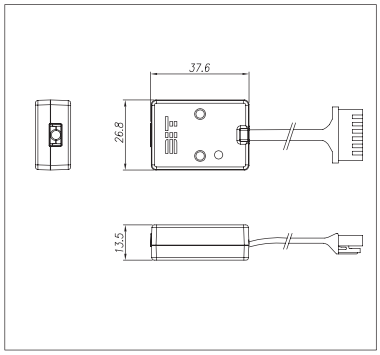
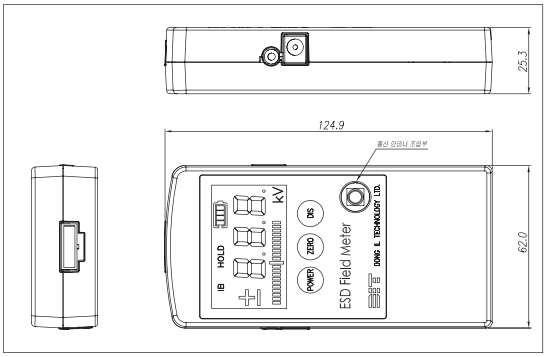
BODY